FIBARO

ThermoFloor
— inn i varmen —

PRODUKTINFO FIBARO Wall Plug

FUNKSJONER

- Relé for veggkontakt
- Kompatibel med Apple HomeKit
- WiFi for trådløs kommunikasjon
- Visning av effektforbruk ved hjelp av farget LED-ring
- Plug & play installasjon
- Måler om apparat er tilkoblet
- Strømmåling

TEKNISKE DATA

Protokoll	WiFi / *Bluetooth*® Low Energy
Radiofrekvens	2,4GHz
Spenning	230V AC 50Hz
Maks belastning	2300W
Eget effektforbruk	Opptil 2W
Overoppheting	Kobler ut ved 105°C
Omgivelsestemperatur	0°C til 40°C
Overføringsstyrke	14 dBm (WiFi) 8dBm (BLE)
Kompatibel med pluggtype	- CEE 7/16 - max load. 2,5A - CEE 7/17 - max load 10A - Type F (Schuko)
Størrelse	43 x 65mm
Type	FGBWHWPF-102
Sertifisering	CE RoHS 2011/65/EU RED 2014/53/EU

VEDLIKEHOLD

Produktet trenger ikke vedlikehold.

GARANTI

2 år

PROD. NR.	PRODUKT
99 900 39	FIBARO Wall Plug Schuko for Apple HomeKit

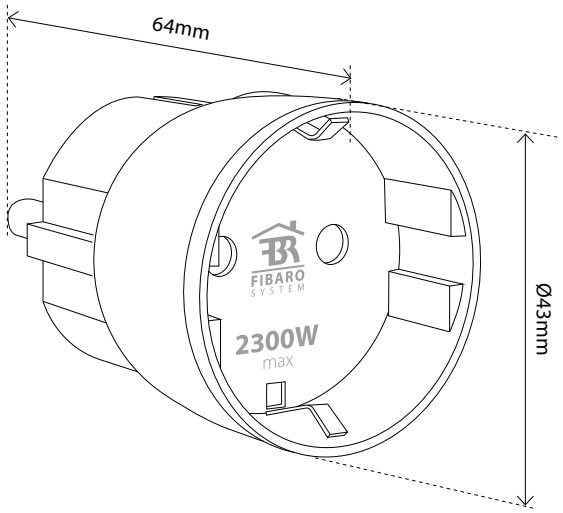

FIBARO WALL PLUG

Works with Apple HomeKit | WiFi CERTIFIED

FIBARO Wall Plug er en veggplugg som lar deg trådløst styre det som er koblet til den. FIBARO Wall Plug er med sin unike strømmålingsfunksjon en intelligent plug & play veggplugg. Unikt design og ekstremt kompakt. Veggpluggen kan kontrollere en enhet på maksimalt 2300W.

FIBARO Wall Plug viser deg hvor mye strøm som brukes, lar deg måle strømforbruk og kan enkelt slås av og på med ditt Apple produkt.

Veggpluggen har en innebygd LED-ring som visuelt indikerer hvor mye strøm som benyttes av enheten som er koblet til. LED-ringen endrer farge ut i fra hvor mye strøm som forbrukes på det aktuelle tidspunktet. Blå farge indikerer lite strømforbruk, og et økende strømforbruk vises med fargene grønn, rød og til slutt fiolett. Ringen kan også indikere hvor god dekning det er for trådløst nettverk.

Produktet skal installeres i hht til gjeldende installasjonsveiledning. All FDV-informasjon er inkludert på dette oppslaget. For ytterligere informasjon henvises til installasjonsveiledning.

TF AS tar forbehold om typografiske feil, andre feil eller mangler i vår informasjon.