MULTI REG

ThermoFloor
— smarte varmeløsninger —

PRODUKTINFO Multireg LCD2

EGENSKAPER

- Gulvføler
- Intern romføler
- Temperaturbegrenser
- Effektregulator
- Ukesprogram/nattsenk
- Fraværsfunksjon
- Lås/Barnesikring
- Backlight
- Kalibrering

TEKNISKE DATA

Spenning	230VAC 50/60Hz
Maks. belastning	3600W (kun resistive laster)
Maks strøm	16A
Effektforbruk	0,5W
Effektregulator	Tidssyklus 0 til 30 min
Omgivelsestemperatur	0°C til 60°C
Reguleringstemperatur	Gulvføler 5°C til 60°C Romføler 5°C til 40°C
Hysterese	0,5°C
Bryter	To-polet
Leveres med	Gulvføler El-nr. 54 301 07
Kompatibel med NTC-følere med verdi	10, 12, 15, 22, 33 og 47kΩ @ 25°C
IP-klasse	IP 21
Sertifisering	CE

KOBLINGSSKINNE

Bruk 1,5mm² eller 2,5mm² etter effektbehov.

Kan leveres på bestilling med Eljo front og ramme.

VEDLIKEHOLD

Produktet trenger ikke vedlikehold, men det må aldri tildekkes.

GARANTI

5 år

MULTIREG LCD2

MULTI REG

Hvit RAL 9010 54 303 01

MULTIREG LCD2

Sort RAL 9011 54 304 49

SORT PLASTKIT

Multireg LCD2 er en elektronisk termostat for montering i standard veggboks. Multireg LCD2 er utstyrt med en to-polet bryter og passer inn i de fleste systemer som brukes i Norge (Elko RS16, Schneider Exxact, Eljo Trend og Norvesco).

EL-NR.	PRODUKT	FARGE
54 303 01	Multireg LCD2 termostat 4 funk 3600W 16A	Hvit RAL 9010
54 304 49	Plastkit til Multireg LCD2 termostat	Sort RAL 9011
54 303 11	Ramme, enkel	Hvit RAL 9003
54 303 12	Ramme, enkel	Sort RAL 9011

Vi har flere typer sensorer, se side 117

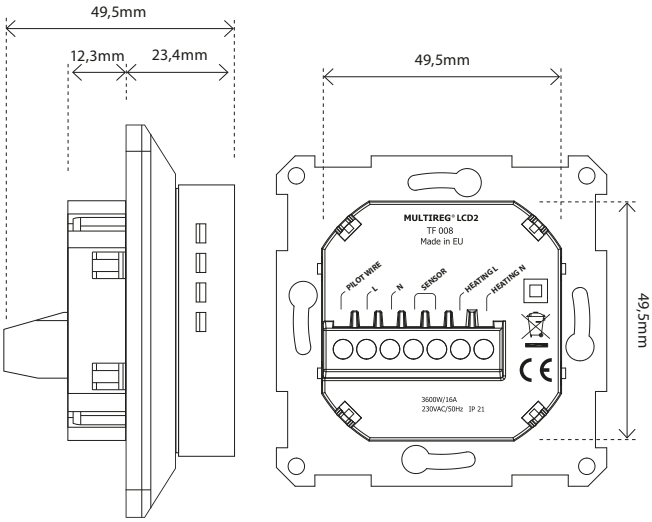

Vi utvikler og designer våre produkter i henhold til strenge kvalitets- (ISO 9001) og miljøkrav (ISO 14001). Alle elektriske installasjoner skal utføres av en registrert installasjonsvirksomhet.
Produktet skal installeres i samsvar med installasjonsveiledning og NEK 400. Eventuelle installasjonsfeil, feil bruk eller skade på produktet dekkes ikke av garantien.
Thermo-Floor AS kan ikke holdes ansvarlig for noen form for feil eller utelatelser i vår produktinformasjon. Produktspesifikasjonene kan endres uten ytterligere varsel.

Ver. 2023-A